אלומיניום ☐ נגרות ☐ מסגרות ☒

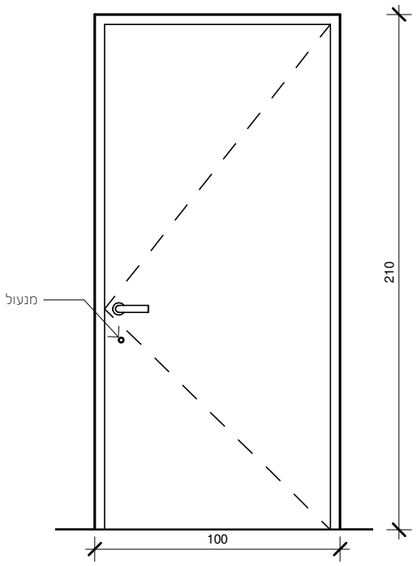

מבט

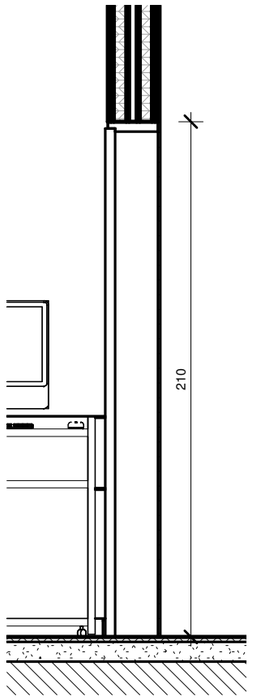

חתך

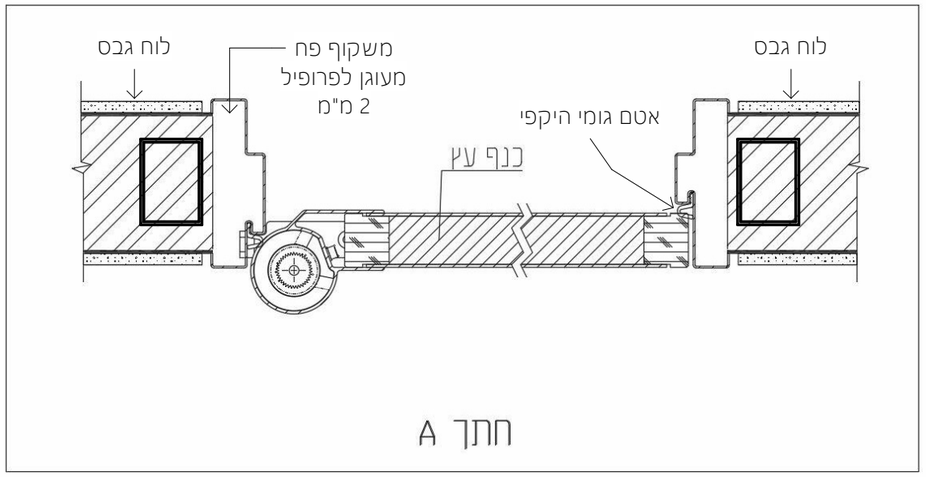

חתך A

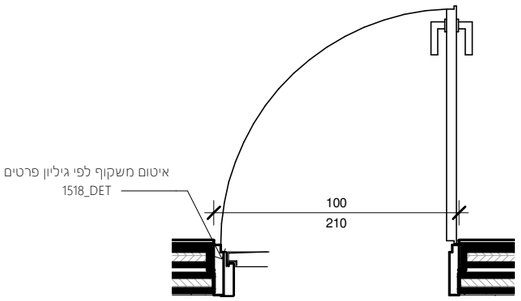

תכנית

MARASH ARCHITECTS LTD.
מרש אדריכלים בע"מ
מכון התקנים הישראלי
באר שבע יצחק נפחא 25, מתחם One Plaza ת.ד.17509
טל. 08.627.0689 פקס 08.620.9126
Be'er Sheva 25 Izhak Nafha – One Plaza mall, P.O.Box 17509
Tel 08.627.0689 Fax 08.620.9126
marash@marash.co.il : דואר אלקטרוני www.marash.co.il : אתר

שם פרוייקט
חדרי סימולציה

מספר פרוייקט	1518
שם המזמין	מכללת קיי
אדריכל אחראי	Designer
אדריכל משנה	Author
קנ"מ	1 : 25

- כל הגוונים לבחירת האדריכל עפ"י טבלת הגוונים.
- המבצע אחראי לבדיקת המידות ולהתאמתן לשטח
- כיווני פתיחתה בהתאם לתוכנית ביצוע אדריכלית
- יש להגיש פרטי ייצור (Shop-Drawing) לאישור האדריכל לפני ביצוע
- כל העבודות יהיו בהתאם לת"י ולכל החוקים והתקנות הרלוונטיים, כולל ת"י 1099 לבידוד מבנים.
- בכל מקרה של סתירה בין האמור אכן למפרטי משכ"ל, המפרט המחמיר גובר

מספר פריט	מיקום
נ 12	כניסה לחדר סימולציה
סטטוס פרוייקט	כמות 1

קובץ
מכללת קיי - שינויים פנימיים בבניין הראשי - חדרי סימולציה\revit\1518_Work.rvt

תאריך הדפסה/מהדורה 3/15/2020 2:44:08 PM

תאור הפריט

דלת צירית חד כנפית. כנף אטומה מעץ מלא, מילוי פלקסבורד 100% עץ לבן בעובי 45 מ"מ. דיקט 5 מ"מ לפחות.
חיפוי 0.8 HPL לבחירה.
משקוף פח בעובי 2 מ"מ ושקע היקפי מבוטן ומגולוון מותאם במידותיו לציפוי הקירות כולל אטם תחתון לבידוד אקוסטי ואטם היקפי במשקוף.
כולל מחזיר הידראולי ומעצור דלת כדורי ברצפה.

חומרים וגמר

משקוף מגולוון בצבע RAL גוון לפי בחירה,צביעה בתנור, גמר כנף HPL אירופאי 0.8 מ"מ משני צדדים לבחירה.

זיגוג

פרזול

ידיות מנוף מכופף בקצה כלפי מישור הכנף. ניקל מט תוצרת "אלום" או שוו"ע.
מנעול צילינדרי עם כפתור פנימי ומפתח מאסטר מעצור קבוע חצי כדורי עשוי ניקל גומי ולשונית לתפיסת הדלת כולל מחזיר דלת הידראולי.